Double Flex Wrench Twist &13mm Socket 草刈刃交換レンチ

草刈刃交換レンチ

ITEM NO.	サイズ・仕様	重量 (g)	定価(円)	JAN コード
WFL-13	草刈刃交換13mm専用　ダブルフレックス機能	145	5,040	685641

■刈払機(草刈機)左ネジ緩め専用のツイストソケットと蝶ネジにも使用できる13ミリロングソケットを両端に取り付けたダブルフレックスレンチ。早回し作業、また本締め作業にとても便利です。

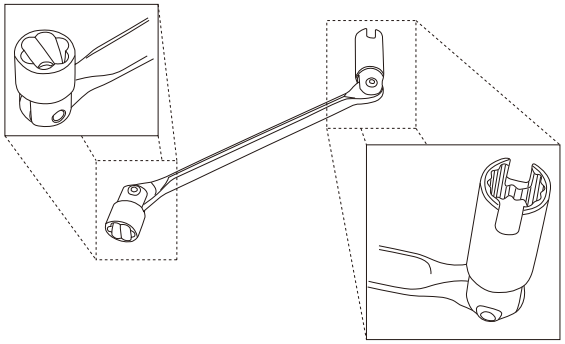

左ネジ緩め専用
特殊ソケット13mm

磨り減ったボルトやナットにガッチリと噛み込んで簡単に緩める事ができる特殊ソケットです。

※ご注意
左ネジ緩め専用です。緩める際は右廻しにてご使用下さい。
また外したネジは新しいネジと交換することをお勧めします。

13mm&蝶ネジ回し
締め・緩め用

刈払機の刈刃交換作業(ボルトナットの締め付け、緩め)用としてご使用下さい。

4in1 Wrench For Brush Cutter 4サイズ草刈機レンチ

4サイズ草刈機レンチ

NEW

ITEM NO.	サイズ・仕様	重量 (g)	定価(円)	JAN コード
KW4S	六角13&19mm・ドライバー⊕ No.2 ✱ T-27	143	1,100	900683

◆これ1丁で4サイズに対応できる草刈機用レンチです。

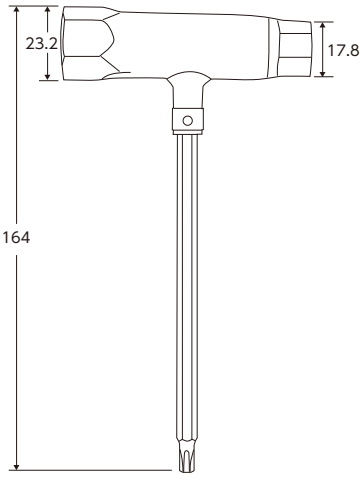

✱T-27

19mm

13mm

⊕No.2